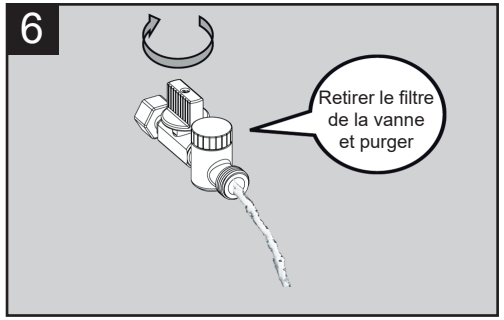

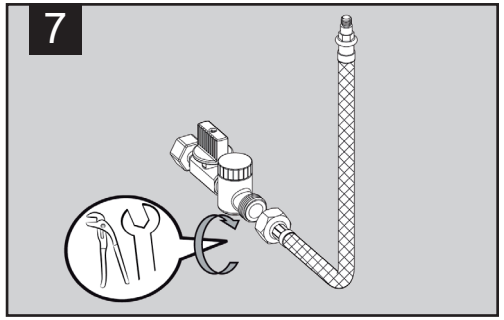

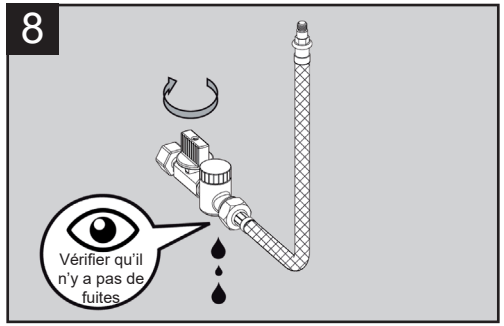

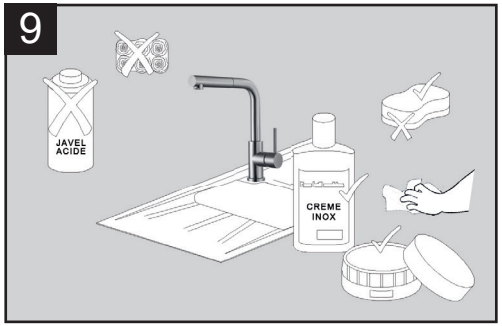

GARANTIE

Les mitigeurs BRADANO sont couverts par une garantie de 2 ans. Cette garantie est prolongée à 5 ans si utilisation complémentaire des vannes d'arrêt avec filtre incorporé.
Le service de garantie est valable à compter de la date d'achat et n'est valable que sur présentation de la facture indiquant la date d'achat. Cette garantie ne s'étend pas aux coûts d'installation ou de main d'œuvre. Toute réparation ou remplacement du produit sous garantie ne prolonge pas la période de garantie initiale. La garantie couvre les pièces défectueuses présentant des défauts dus à des erreurs de matériel, de construction et/ou de fabrication.
Les flexibles des mitigeurs avec douchette sont garantis 2 ans.

Exclusions du service de garantie, la garantie ne couvre pas :

- l'usage ménager inhabituel ou erroné du robinet,
- l'usure normale des pièces et/ou traces d'usage normal,
- les dommages dus à une installation incorrecte et/ou à l'usage de pièces de rechange qui ne sont pas d'origine,
- les dommages dus à l'usage de produits de nettoyage agressifs et/ou abrasifs,
- les dommages dus au gel et/ou à l'encrassement des conduites d'arrivée, y compris le calcaire,
- toute forme de dommage dû au transport et les dommages constatés à la livraison qui ne sont signalés qu'après le montage.

BRADANO
GOSTANG - 29430 PLOUESCAT - FRANCE
tel : 02 98 61 44 37 / info@bradano.fr
www.bradano.fr

BRADANO

AVISIO D

Mitigeur INOX avec douchette extractible

Instructions de montage
Entretien
Garantie

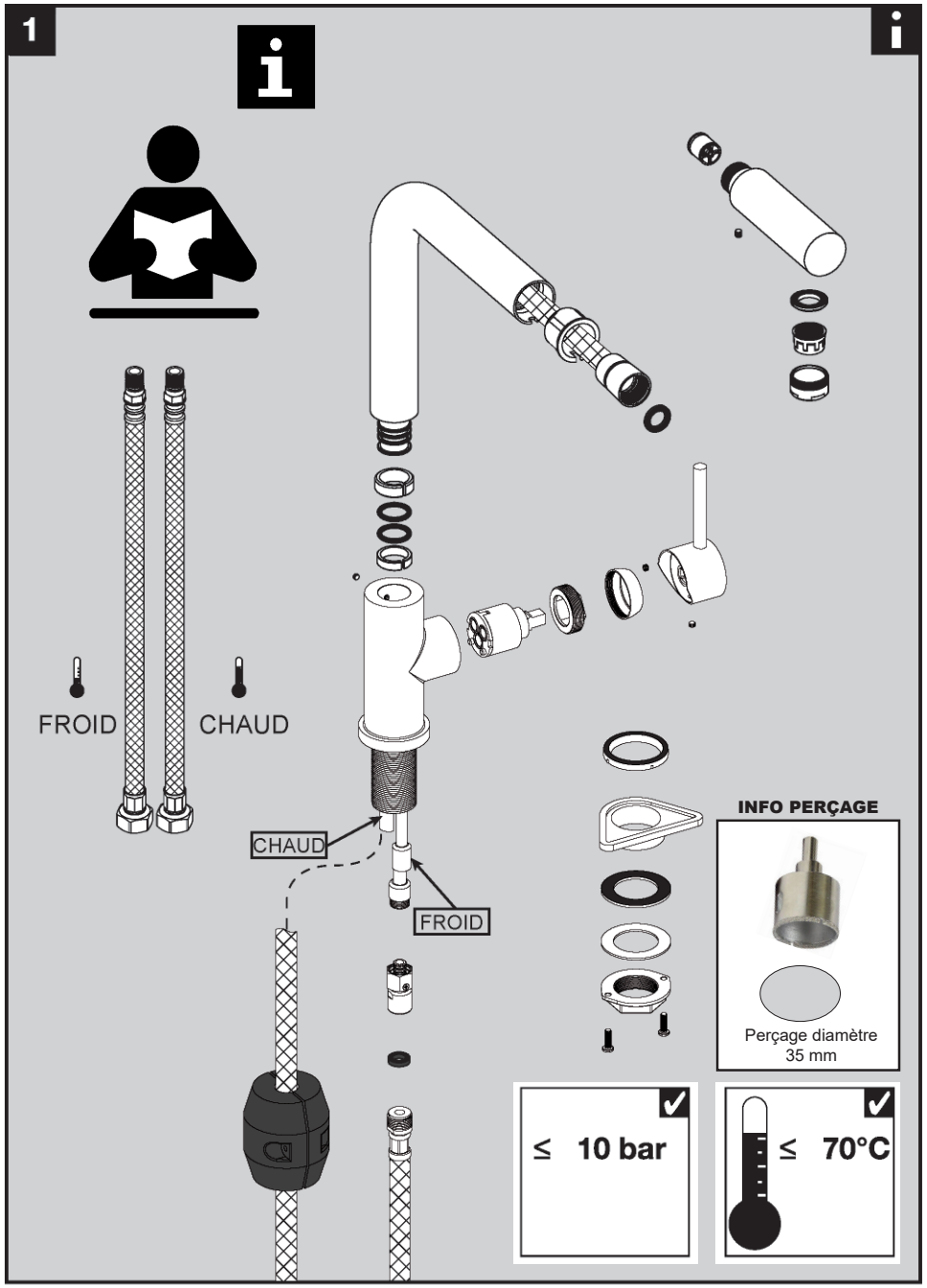
1
FROID
CHAUD
CHAUD
FROID
INFO PERÇAGE
Perçage diamètre
35 mm
≤ 10 bar
≤ 70°C

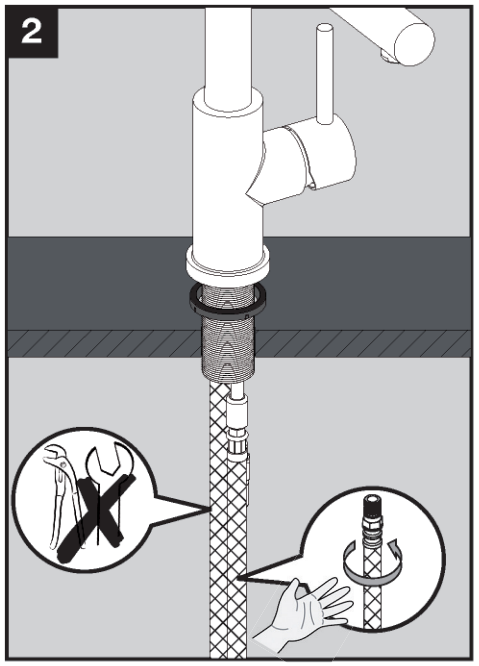
2

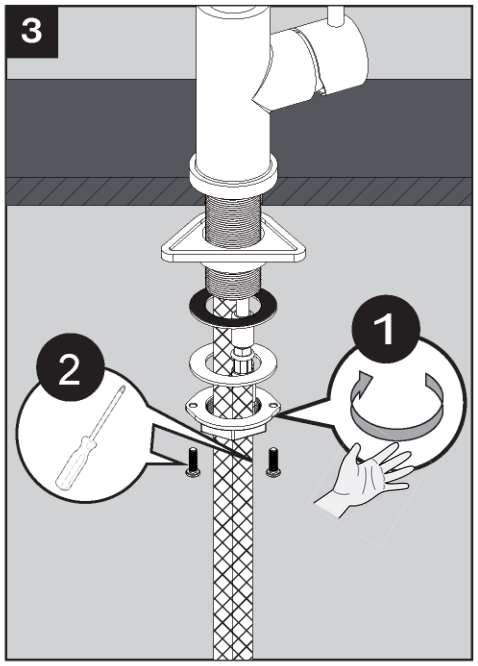
3
1
2

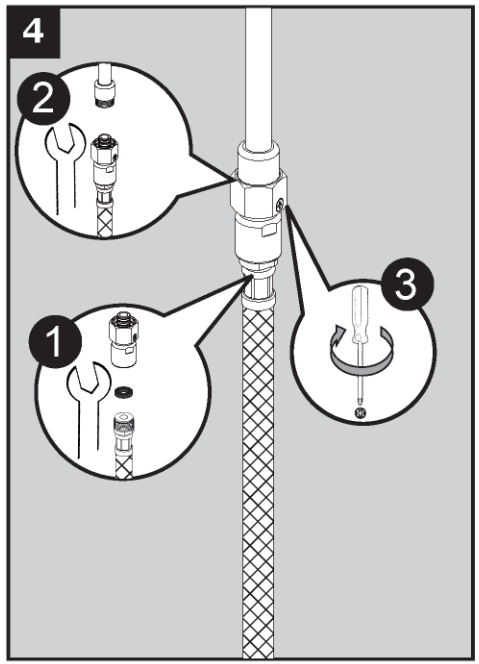
4
2
1
3

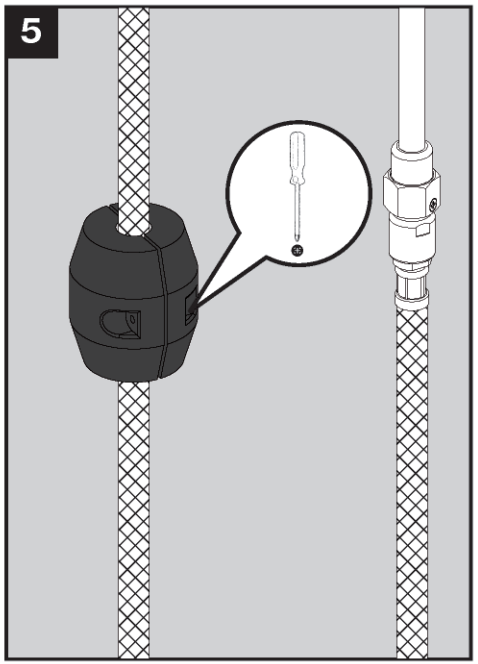
5