Si l'épaisseur du plan est supérieure à 20 mm : réaliser une découpe dans la partie inférieure du plan afin de dégager de l'espace pour y insérer le trop plein.

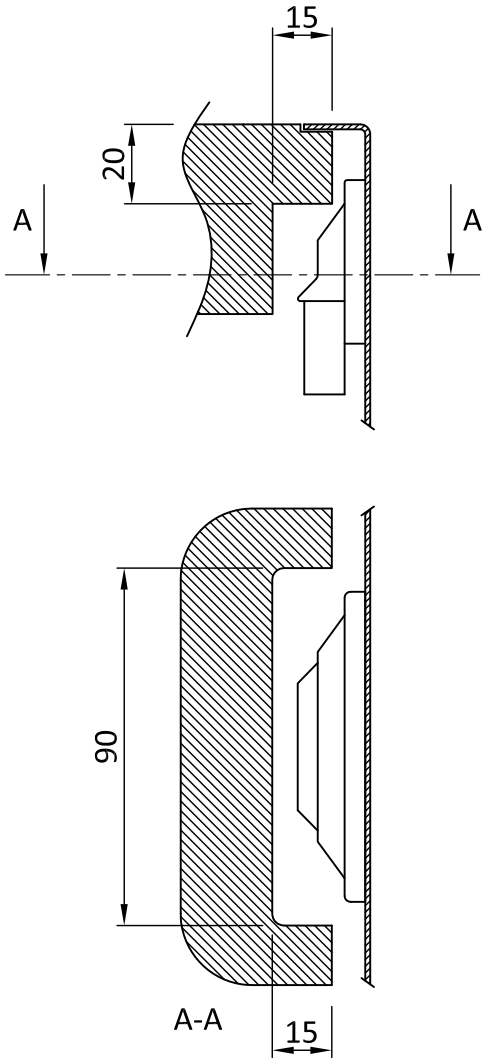

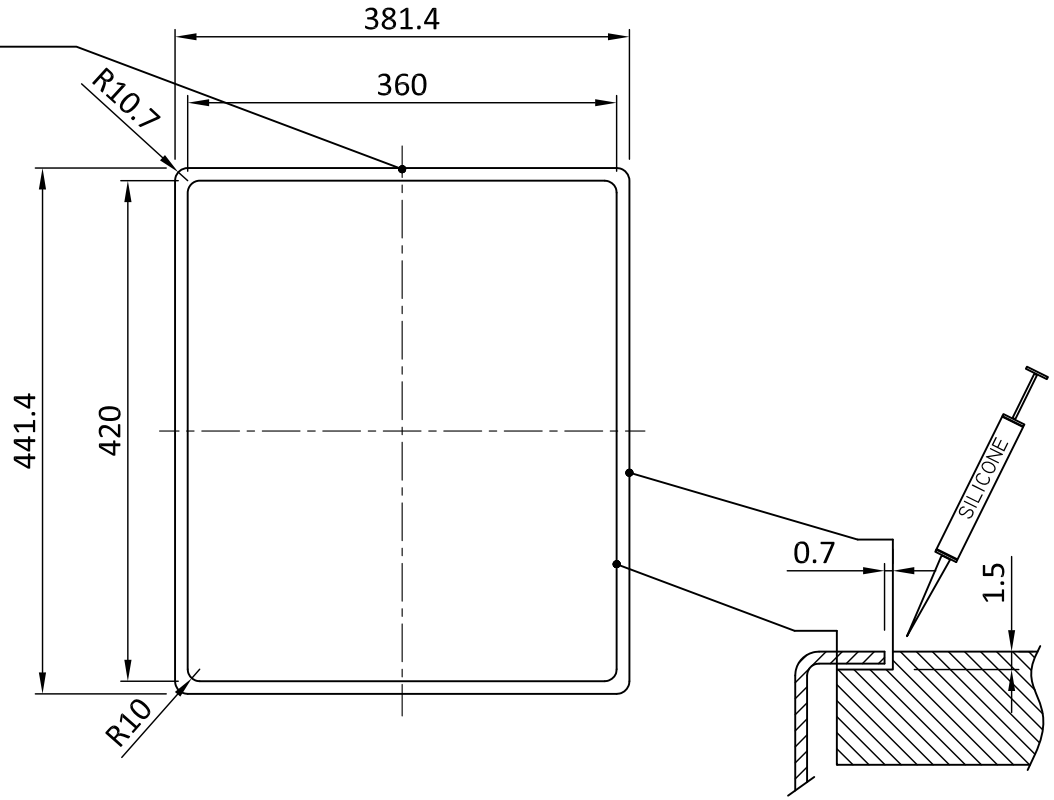

Perçages diamètre 35 mm pour les vidages automatiques, mitigeurs et distributeurs de savon BRADANO.
Gabarits et informations techniques : PDF et DXF téléchargeables sur www.bradano.fr/service

BRADANO	LAVAGNA 34 - 3760249250327			Dessins susceptibles de modifications.Veuillez consulter les dernières versions sur www.bradano.fr/service Subject to modifications. Latest version available on www.bradano.fr/service
	INOX AISI 304	9/2016	Découpe pose à fleur	