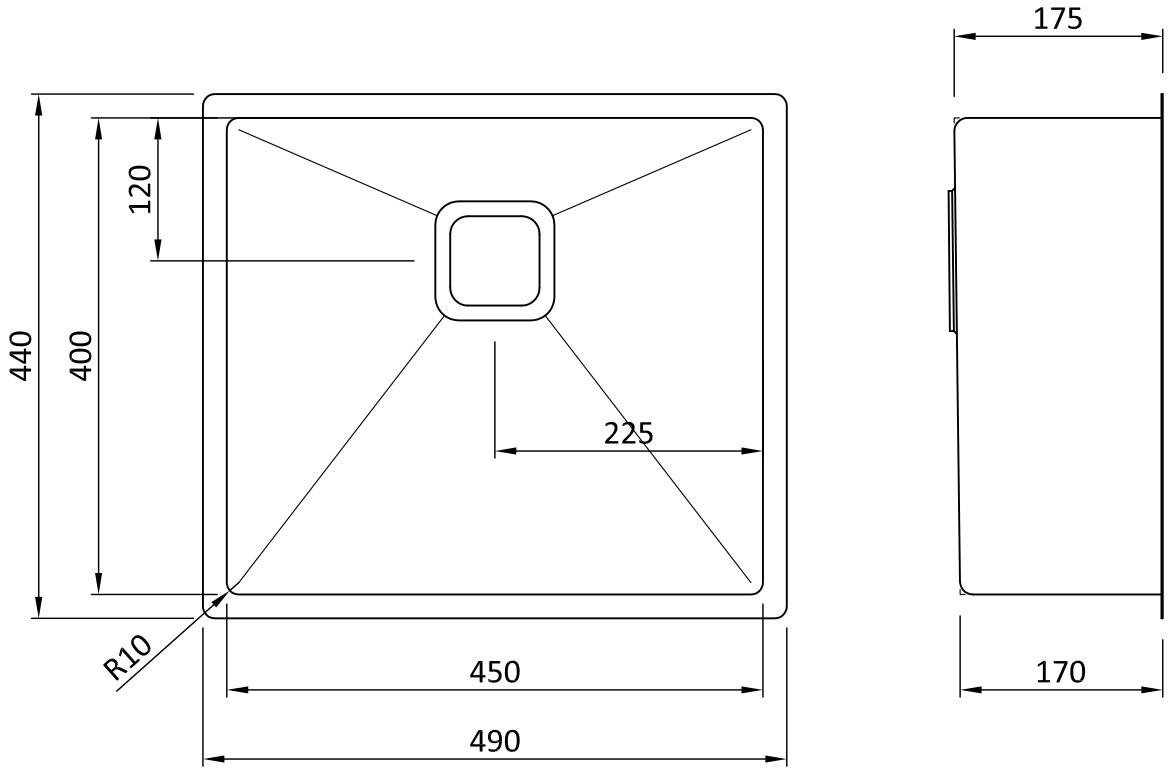

Perçages diamètre 35 mm pour les vidages automatiques, mitigeurs et distributeurs de savon BRADANO.
Gabarits et informations techniques : PDF et DXF téléchargeables sur www.bradano.fr/service

BRADANO	LAVAGNA LARGO 45 - 3760249250525			Dessins susceptibles de modifications.Veuillez consulter les dernières versions sur www.bradano.fr/service Subject to modifications. Latest version available on www.bradano.fr/service
	INOX AISI 304	9/2016	Dessin technique	