**Si l'épaisseur du plan est supérieure à 20 mm : réaliser une découpe dans la partie inférieure du plan afin de dégager de l'espace pour y insérer le trop plein.**

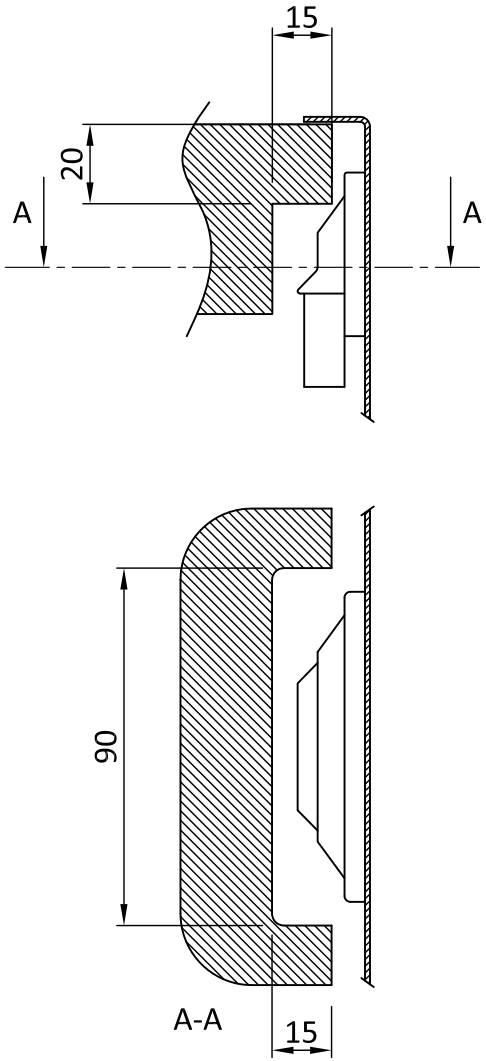


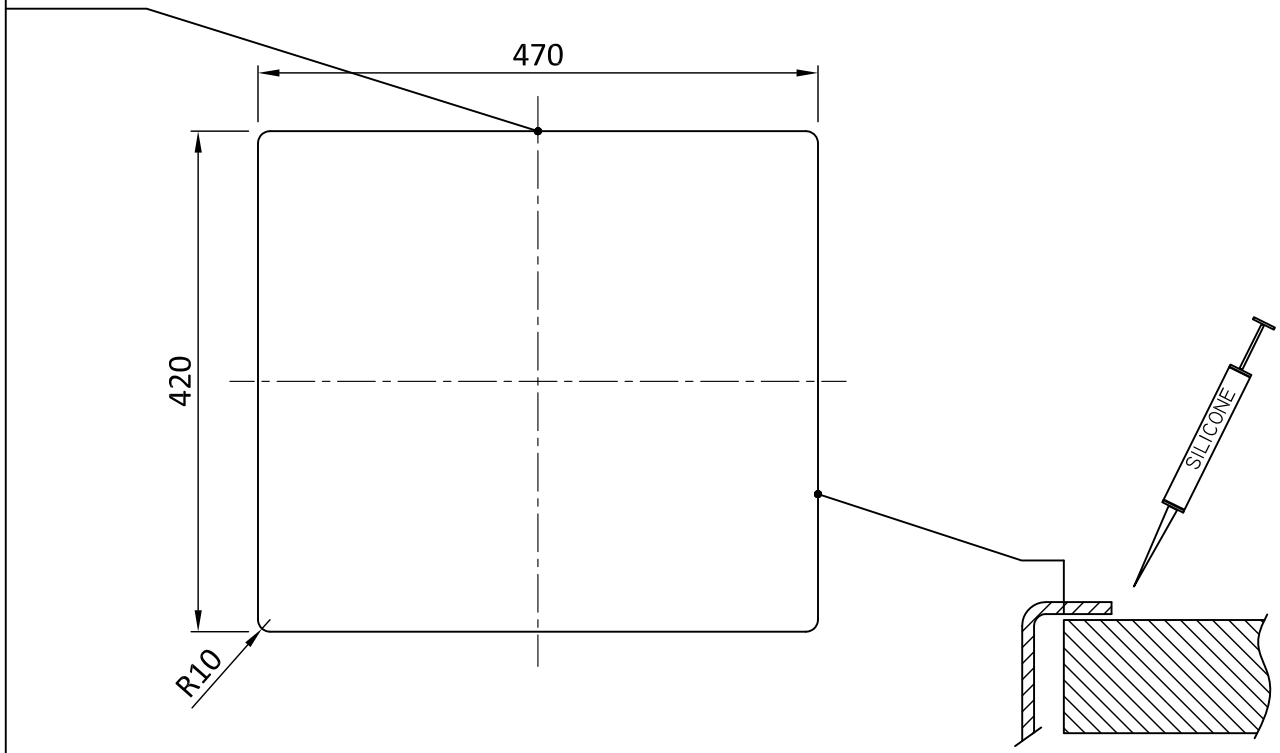


Perçages diamètre 35 mm pour les vidages automatiques, mitigeurs et distributeurs de savon BRADANO.
Gabarits et informations techniques : PDF et DXF téléchargeables sur www.bradano.fr/service

| | | | | |
|---|---|---|---|---|
| BRADANO | LAVAGNA LARGO 45 - 3760249250525 | | | Dessins susceptibles de modifications.Veuillez consulter les dernières versions sur www.bradano.fr/service<br>Subject to modifications. Latest version available on www.bradano.fr/service |
| | INOX AISI 304 | 9/2016 | Découpe pose encastrée | |